IBT-Retro

Insidy

RETRO LP TRUNTABEL
사용 설명서

본 제품을 구입해 주셔서 대단히 감사합니다.
본 제품의 사용 전 꼭 주의 깊게 사용 설명서를 읽어주시기 바랍니다.

제품 특징

- 레트로한 여행가방 스타일의 턴테이블
- LP재생 : 33/45/78 RPM 속도 조절,
- 본 제품은 벨트로 작동하는 구조 입니다.
- 다이아몬드 스타일 니들
- 휴대기기 연결 블루투스 재생
- 헤드폰 및 이어폰을 연결하여 사용이 가능
- 스테레오 AUX 사용이 가능
- 다이나믹 풀 레인지 스테레오 스피커
- 외부 출력 스피커 연결 가능

제품 규격

제품명 : 블루투스 턴 테이블
모델명 : IBT-Retro
제조자/제조국 : Shenzhen Skywin Electronic Co.,Ltd / 중국
공급원 : (주)제이엘통상 고객지원 : 031-366-6355
제조년월 : 별도표기 입력전원 : AC 100-240V, 50/60Hz, DC 5V 1,000mA
정격출력 : 0.8W x 2 소비전력 : 5W
출력/입력 단자 : 3.5mm 스테레오 헤드폰 잭(정면부), RCA 단자(후면부) AUX IN잭
블루투스 : BT V5.0 스피커 : 3W 8Ω SPEED : 33/45/77 RPM
구성품 : 제품 본품, 전원 어댑터, 사용 설명서, OUT LINE 케이블, AUX IN - USB케이블
인증번호 : R-R-JEL-IBT-Retro

주의사항

- 사용하기 전 주의사항과 사용방법을 확인한 후 사용하십시오.
- 정격이 아닌 전압에서는 사용하지 마십시오. (DC 5V/1A이하)
- 만일 기기내에서 이상한 냄새, 연기가 나면 즉시 본체의 전원을 끄고 사용하지 마십시오.
- 통풍이 잘 안되는 곳에 설치하거나 기기의 통풍구를 막지 마십시오.
  (옆으로 기울이거나 뒤짚어 놓는 등 잘못 설치하면, 기기의 통풍이 안되 과열이 되어 화재의 원인이 됩니다.)
- 김이 많이나는 가습기 옆 또는 욕실이나 먼지가 많은곳에 설치하게 되면 화재나 감전의 위험이 높습니다.
- 제품을 임의로 수리 및 개조를 하지 마시고 내부 점검 및 수리는 서비스센터로 의뢰하시기 바랍니다.
- 이물질이나 물이 들어가면 화재나 감전의 위험이 있으므로 즉시 플러그를 뺀 후 서비스 점검을 받으십시오.
- 천둥 번개가 치면 아답터를 만지지 마십시오. 본기기나 아답타 등을 만지면 감전의 위험이 있을 수 있습니다.
- 아답터 및 USB케이블 코드를 손상시키지 마십시오. 무리하게 구부리거나 난로나 다리미 등 열기구에 두게되어 케이블이 손상되면 감전이나 고장의 원인이 됩니다.
- 온도가 높은 곳에 설치하지 마십시오. 난방기구나 직사광선이 내리쬐는 곳 등 과같이 온도가 높은곳에 설치하면 기기나 부품에 영향을 미쳐 화재가 발생 할 수 있습니다.
- 불안정한 장소에 설치하지 마십시오. 흔들리는 탁자나 기울어진 곳, 진동이 많은 장소 등에 설치하면 기기가 떨어져 부상을 입거나, 기기가 파손될 수 있습니다.
- 온도 변화가 심한곳에는 서치하지 마십시오. 온도가 낮은 곳에서 갑자기 높은 곳으로 이동하는 경우처럼 온도변화가 심하면 기기에 이슬맺힘 현상이 발생하여 작동이 잘 되지 않을 수 있습니다.
- 기기 외부를 닦을 때에는 개끗하고 마른 천으로 닦아 주십시오.
- 젖은 손으로 기기나 전원 아답터를 만지지 마십시오. 감전의 원인이 될 수 있습니다.
- 큰 음량으로 오랫동안 듣지 마십시오. 귀를 자극하는 큰 음량으로 오랫동안 들으면 청력 장애의 원인이 될 수 있습니다.
- 이동 시 걸리지 않도록 주의하여 설치하십시오. USB전원 연결 케이블이 발에 걸리거나 넘어지면 부상의 원인이 되고 기기가 떨어져서 손상될 수 있습니다.
- 기기와 다른 기기를 한곳에 연결하지 마십시오. 기기 최대 정격을 초과하면 화재의 원인이 될 수 있습니다.
- 어린이의 손에 쉽게 닿지 않게 하십시오. 어린이가 디스크나 제품에 손이 닿지 않게 하십시오. 손이 끼거나 기기가 떨어져 부상의 원인이 될 수 있습니다.
- 기기를 옮길때는 전원 케이블을 손으로 잡고 이동하십시오. 옮기기 전에는 기기에 있는 LP판이나 USB를 빼고 전원을 끈 후, 제품을 잡아당기지 마시고 전원 케이블을 분리한 후 안전하게 옮기십시오.
- 본 기기는 표시된 용도 이외의 다른 용도로 사용하지 마시고, 건조한 곳에 보관하십시오.
- 제품을 임의로 분해하거나 개조하지 마십시오. 제품 임의 분해시 A/S가 불가능합니다.

각 부분 명칭

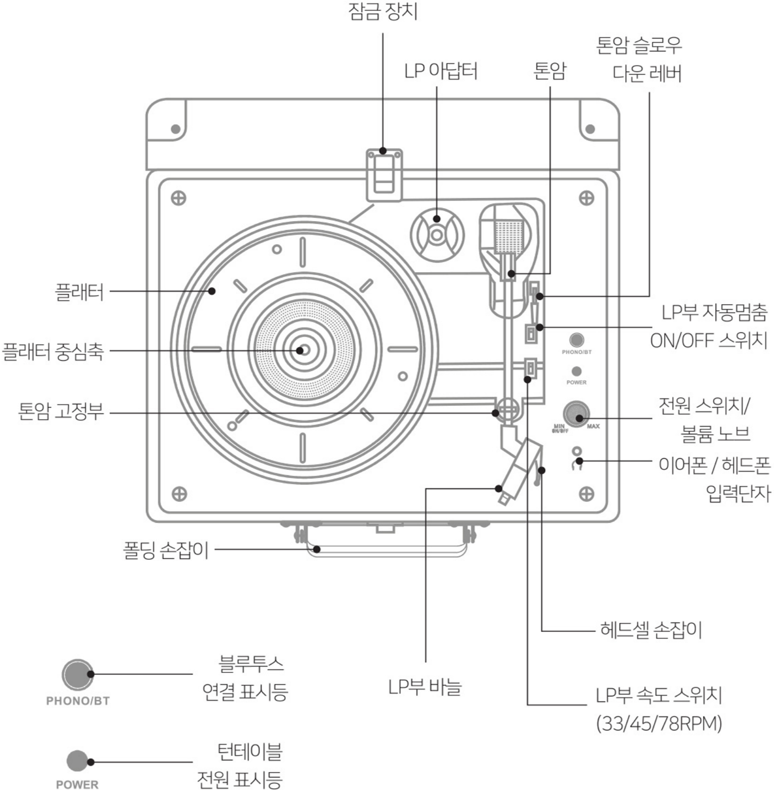

LP 재생하기

※ LP를 재생하기 전에 본 제품은 바늘이 기본적으로 장착되어 있습니다. 따라서 전원선만 연결하여 간편하게 작동이 가능 합니다.

LP턴테이블 설치 방법

1. 수평이 맞는 위치에 본체를 배치해 주십시오.
(선반 위 또는 탁자위에 설치시 지지대가 기기가 수평이 되게 설치해 주셔야 작동이 안전합니다.)
2. 제품의 잠금장치를 풀고 열어줍니다.
3. LP바늘의 커버를 제거해 주십시오.

작동 방법

1. 제품의 전원 스위치를 돌려 켜 주십시오.
2. POWER 표시등에 불빛이 점멸됩니다.
3. 듣고자 하는 LP를 중심축에 맞게 플래터에 올려 놓습니다.
- 7인치 LP판을 재생할 때에는 7인치 아답터를 플래터 중심축에 꽂아 사용하시기 바랍니다.
4. 톤암 고정부에서 톤암을 위로 빼줍니다.
- 톤암을 움직이면 블루투스 표시등에서 붉은색 불빛이 점등합니다
(이는, 블루투스 기능이 아닌 LP기능이 작동된다는 표시 입니다.)
5. 톤암 SLOW DOWN 레버를 위로 젖혀 톤암을 들어줍니다.
6. 헤드셀 손잡이를 이용하여 LP의 듣고자하는 부분 위에 카트리지를 이동시킵니다.
7. 톤암 SLOW DOWN 레버를 아래로 젖혀주면 톤암이 천천히 하강하여 재생이 시작됩니다.
8. 재생을 원하는 LP의 속도에 따라 회전속도 조절부를 조절하여 음악을 감상합니다
(기본적으로 LP의 속도는 '33'에 맞추어져 있습니다.)
9. 볼륨 노브로 음량을 조절하여 음악을 감상합니다.
10. LP의 곡 전체가 재생이 완료되면 플래터가 회전하지 않고 멈춥니다.(AUTO STOP)
(기본적으로 AUTO STOP기능은 'ON'으로 설정되어 있으나 'OFF'로 설정시,
재생이 끝까지 완료 되어도 플래터는 계속 회전합니다.)

LP 재생하기

연주 중 주의할 사항

- 본 제품은 커버가 외관의 형태와 같은 규격이므로 12인치 판을 재생하는 중에는, 커버를 닫지 말아야 합니다. 커버를 닫을시 SP의 손상 우려가 있습니다.
- 본 제품은 톤암 고정부가 있습니다. 이는 턴테이블 이동중에 바늘과 톤암이 손상되지 않도록 고정할 수 있는 부분으로 LP를 사용하지 않을때에 고정하여 주시기 바랍니다.

(LP 사용중에는 톤암을 자주 움직이게 되므로 고정하지 말아 주시기 바랍니다.)

연주 도중 잠시 멈추려면

- 연주 중 잠시 멈추려면 톤암 SLOW DOWN레버를 뒤로 젖혀줍니다.
- 멈춘 부분부터 다시 듣고자 할 때는 톤암 SLOW DOWN레버를 아래로 내려줍니다.

블루투스 연결하여 듣기

1. PHON/BT 버튼을 눌러 주십시오.
2. POWER 표시등에 푸른색 빛으로 깜빡입니다.
3. 휴대폰의 블루투스를 켜고 'IBT-Retro'기기를 연결합니다.
4. 정상적으로 블루투스 연결이 되면 연결음과 함께 블루투스 표시등이 푸른빛으로 점등 됩니다.
5. 볼륨 노브와 휴대폰으로 음량을 조절하여 음악을 감상합니다.
   (블루투스 재생시 톤암이 움직이거나, 고정되어 있지 않으면 블루투스 연결이 바로 해제됩니다.)

이어폰, 헤드폰 듣기

1. 사전에 미리 볼륨조절 노브로 음량을 작게 설정합니다.
   (음량이 클 경우 청력에 손상을 줄 수 있습니다.)
2. 헤드폰/이어폰 삽입구에 헤드폰이나 이어폰 플러그를 꽂으면 스피커에서 소리가 꺼짐과 동시에 헤드폰/이어폰에서 소리가 들립니다.

휴대기기 연결하여 듣기 (AUX IN)

1. 뒷면의 'AUX IN'단자에 스마트폰, 휴대기기 등이 연결된 AUX케이블을 연결합니다.
2. 연결된 스마트폰, 휴대기기를 재생합니다.
3. 볼륨조절 노브로 음량을 조절하여 음악을 감상합니다.

(LP재생중 AUX케이블을 연결하면 LP재생이 정지되고 AUX케이블로 연결된 휴대기기가 재생됩니다.)

외부 앰프/포노 연결하여 듣기

- 본 제품은 내장스피커를 사용하여 음악을 감상할 수 있지만, 외부의 앰프를 연결하여 확장된 음으로 사운드 출력이 가능합니다.
- 후면의 'LINE OUT'단자에 좌(L), 우(R) 신호를 맞추어 앰프를 연결하여 듣습니다.

고장진단 및 응급처치

증상	원인 및 조치방법
LP 재생속도가 이상함	회전속도가 적절하게 설정되지 않았거나 톤암의 균형이 적절하지 않을 수 있으니, 회전속도 조절 스위치를 확인하고 톤암의 균형을 맞춰주십시오.
LP 잡음이 많거나, 음이 늘어짐	LP에 먼지가 많이 묻었거나 바늘끝에 먼지가 많이 묻었을 수 있으니, 전용 클리너 또는 부드러운 붓으로 털어내 주십시오.
LP 재생중 음이 튐	LP턴테이블이 수평진곳에 설치되었는지 확인하고, 무게를 적절하게 조절하여 주십시오
전원이 들어오지 않음	아답타를 콘센트에 바르게 삽입하거나, USB 전원 케이블이 제품에 바르게 삽입되었는지 확인해 주십시오.
소리가 들리지 않음	음량조절기를 조절하여 음량을 크게하여 주십시오.

Insidy

수입·판매원
(주)제이엘통상

(주)제이엘통상
경기도 화성시 정남면 용수길 4-27 | 고객문의 : 031-366-6355
Fax : 031-366-6860 | E-mail : jl2188@naver.com
https://www.jltrading.kr/